Załącznik 2 Schemat elektryczny

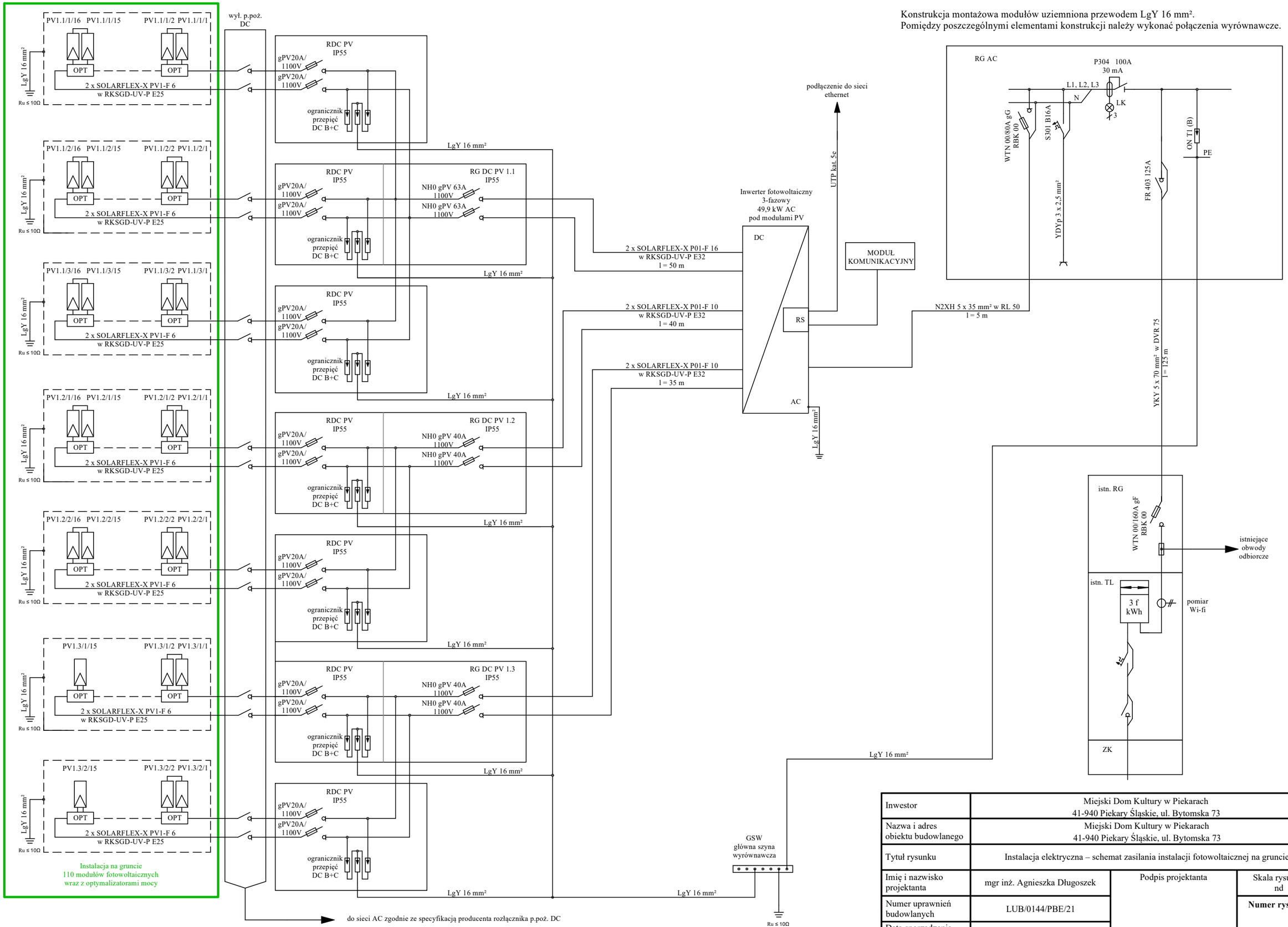

Inwestor	Miejski Dom Kultury w Piekarach 41-940 Piekary Śląskie, ul. Bytomska 73		
Nazwa i adres obiektu budowlanego	Miejski Dom Kultury w Piekarach 41-940 Piekary Śląskie, ul. Bytomska 73		
Tytuł rysunku	Instalacja elektryczna – schemat zasilania instalacji fotowoltaicznej na gruncie		
Imię i nazwisko projektanta	mgr inż. Agnieszka Długoszek	Podpis projektanta	Skala rysunku nd
Numer uprawnień budowlanych	LUB/0144/PBE/21		**Numer rysunku**
Data sporządzenia			